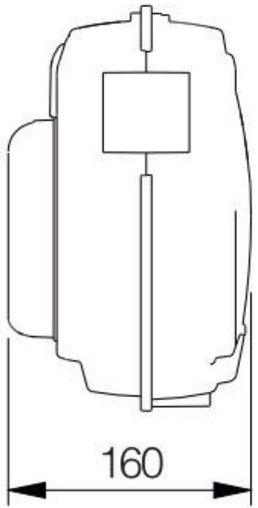
160

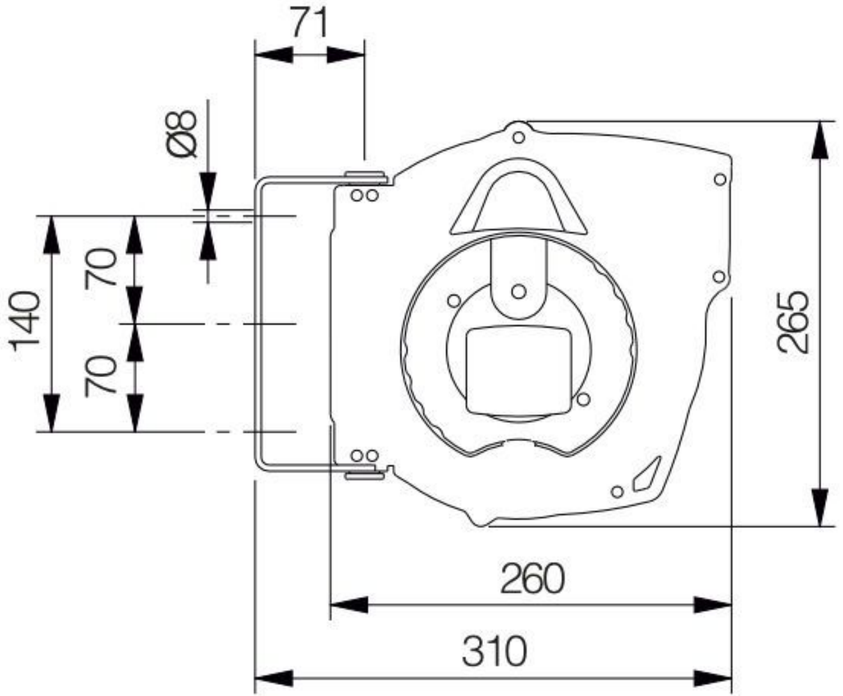
71
Ø8
140
70
70
265
260
310

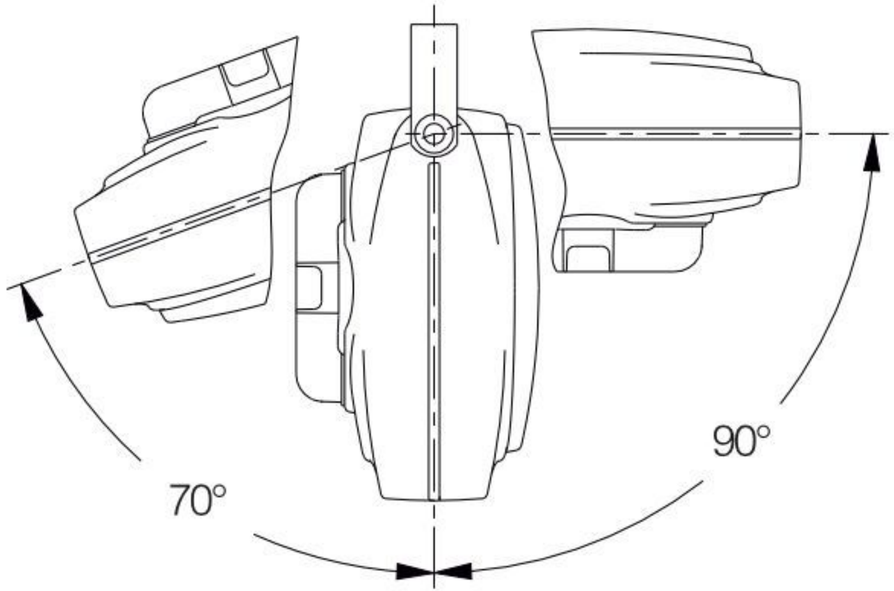
70°
90°