SERIE M-DRY

MEMBRANTROCKNER

Betriebsdruck	**0** bis **12** bar
Betriebstemperatur	**1,5** bis **60** °C
Drucktaupunkte	**15, 3, -20, -40**°C
Volumenstrom	**3** bis **180** Nm³/h

ANWENDUNG

- Automobil-Malerei
- industrielle „Point-of-use“ Trocknung
- Steuerluft mit niedriger Taupunkt
- Pneumatik
- Medizinische Luft
- Analysegeräte
- Druckfest machende Schaltschränke

BESCHREIBUNG

M-DRY Membranluftrockner wurden für hocheffizientes Entfernen von Wasserdampf aus Druckluft entwickelt. Superfeine Koaleszenzfilter sind als Vorfilter erforderlich.

TECHNISCHE DATEN

Model	Anschluss	Betriebsdruck	Volumenstrom *		Abmessungen [mm]			
	inch	bar	Nm³/h	scfm	A	B	C	D
M-DRY 3	1/4	12	3	1,8	224	43,7	325	175
M-DRY 6	1/4	12	6	3,5	325	43,7	453	175
M-DRY 9	1/4	12	9	5,3	427	43,7	555	175
M-DRY 12	1/4	12	12	7,1	503	43,7	611	175
M-DRY 18	1/2	12	18	10,6	312	61	476	208
M-DRY 24	1/2	12	24	14,1	376	61	540	208
M-DRY 32	1/2	12	36	21,2	465	61	661	208
M-DRY 44	1/2	12	48	28,3	592	61	788	208
M-DRY 63	1/2	12	63	37,1	411	89	607	208
M-DRY 90	1/2	12	90	53	551	89	755	284
M-DRY 123	1/2	12	123	72,4	551	89	755	284
M-DRY 180	1	12	180	106,6	607	114	1805	290

*Bei 7 bar, Eintrittstaupunkt +35 °C, Auslasstaupunkt +15 °C

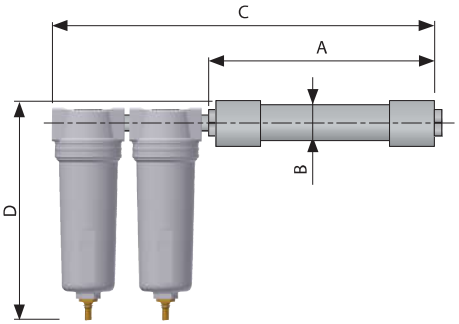

LEISTUNGSDATEN

Auslasstaupunkt	15 °C		3 °C		-20 °C		-40 °C	
Spülluftverbrauch	10 %		14 %		21 %		29 %	
% Wasserentfernung	69,70 %		86,53 %		98,20 %		99,77 %	
	Nm³/h	scfm	Nm³/h	scfm	Nm³/h	scfm	Nm³/h	scfm
MFP 3	3	1,8	2,2	1,3	1,4	0,8	1,02	0,6
MFP 6	6	3,5	4,3	2,5	2,8	1,7	2	1,2
MFP 9	9	5,3	6,4	3,8	4,3	2,5	3,1	1,8
MFP 12	12	7,1	8,5	5,0	5,7	3,3	4,1	2,4
MFP 18	18	10,6	12,8	7,5	8,5	5,0	6,2	3,6
MFP 24	24	14,1	17	10,1	11,3	6,7	8,2	4,8
MFP 32	36	21,2	25,6	15,1	17	10	12,4	7,3
MFP 44	48	28,3	34,1	20,1	22,7	13,4	16,4	9,7
MFP 63	63	37,1	44,9	26,4	29,7	17,5	21,5	12,7
MFP 90	90	53	67,3	39,6	43,8	25,8	31,1	18,3
MFP 123	123	72,4	91,7	54,0	58,8	34,6	42,6	25,1
MFP 180	180	106,6	128,1	75,4	85,5	50,3	61,5	36,2

* Bei 7 bar, Eintrittstaupunkt +35 °C, die Daten beziehen sich auf Eintrittsvolumenstrom

Qualitätsklasse - Partikel (ISO 8573-1)	-
Druckluftqualität - Wasser (ISO 8573-1)	2*
Qualitätsklasse - Öl (ISO 8573-1)	-
Differenzdruck [mbar / psi]	200 / 2,9
Erforderliche Eintrittsluftqualität (Partikel)	Klasse 1
Erforderliche Eintrittsluftqualität (Öl)	Klasse 1 <0,01 mg/m³

*Auslasstaupunkt hängt von Eintrittsbedingungen und Volumenstrom ab. Spezifische Betriebsbedingungen finden Sie in den Tabellen.

KORREKTURFAKTOREN

Betriebsdruck [bar]	4	5	6	7	8	9	10	11	12
Betriebsdruck [psi]	58	72	87	100	115	130	145	160	174
Korrekturfaktor - C_{OP}	0,41	0,56	0,76	1	1,22	1,48	1,76	1,86	2,22