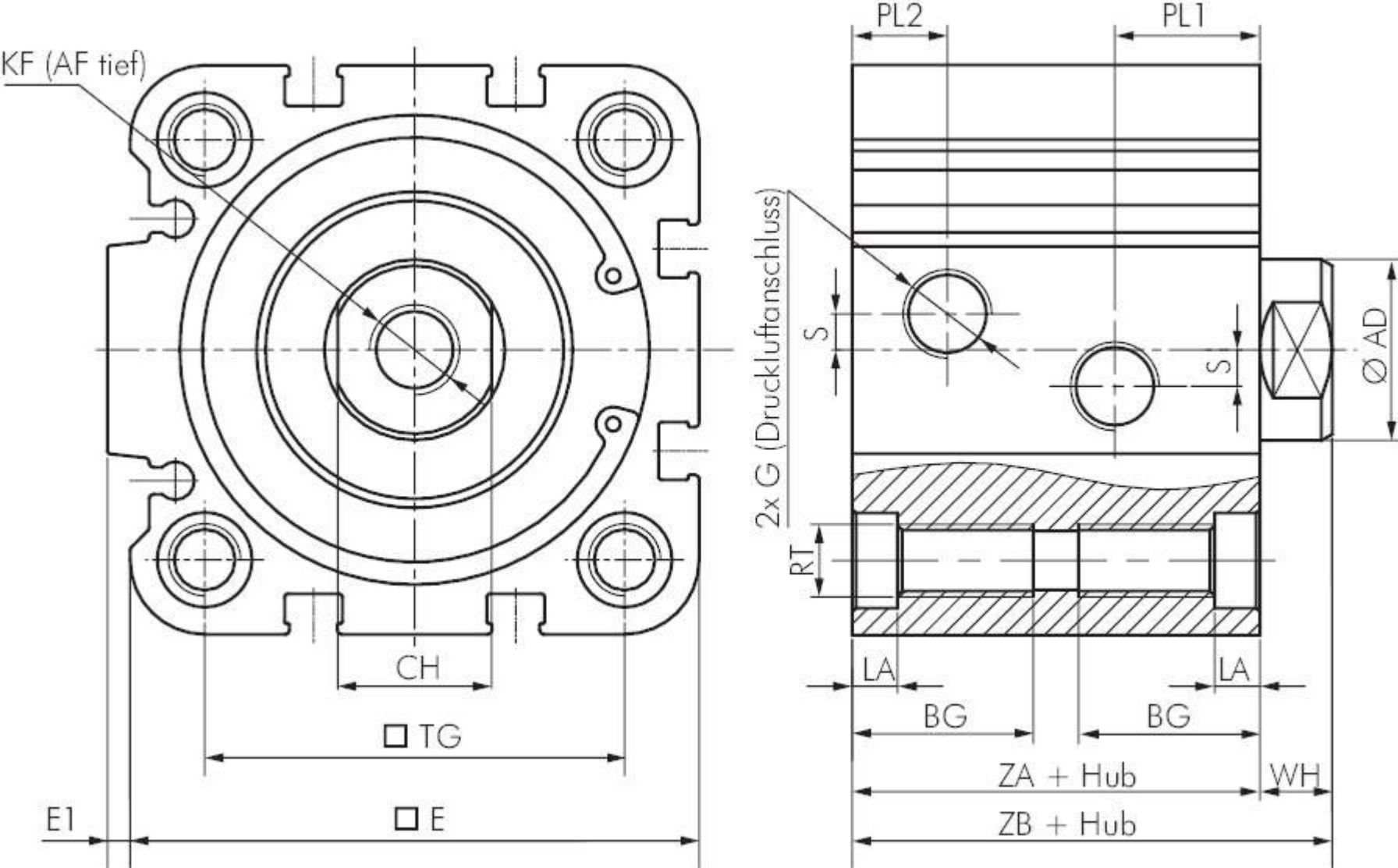
KF (AF tief)
CH
□ TG
E1
□ E
PL2
PL1
2x G (Druckluftanschluss)
S
S
ØAD
RT
LA
LA
BG
BG
ZA + Hub
WH
ZB + Hub