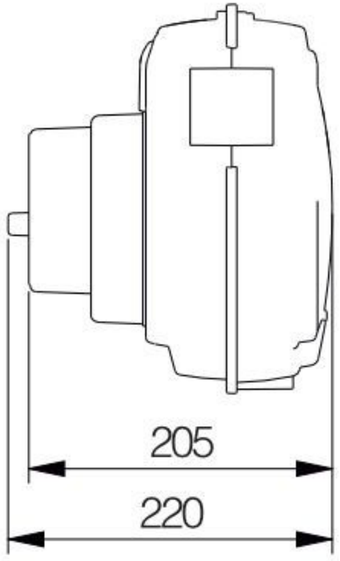
205
220

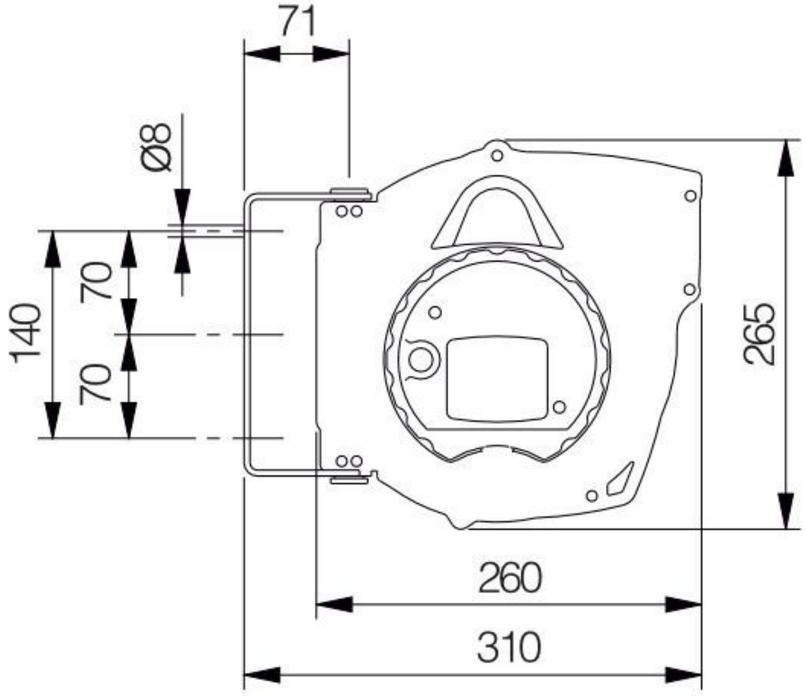
71
Ø8
140
70
70
265
260
310

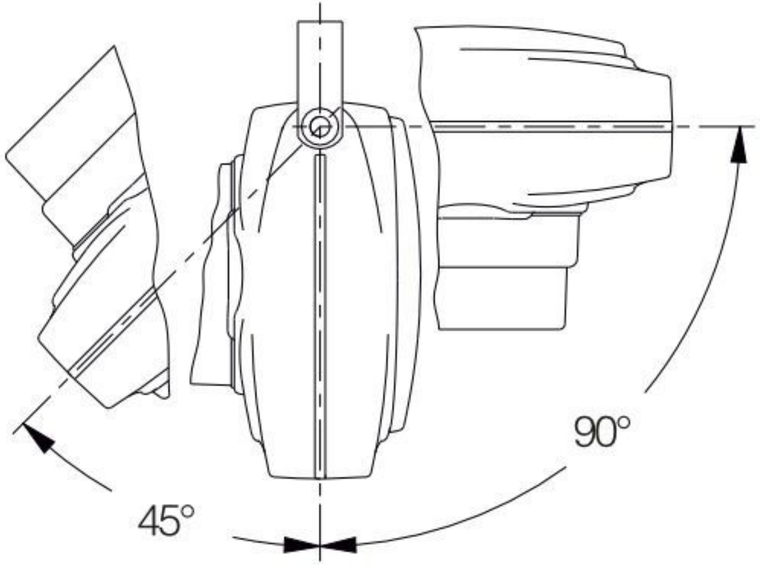
90°
45°